Tolerance	
<3.00	±0.01
>3.00	±0.02

UNIT = METER

FM-DD-04

STAR TANK MODEL PS-15500A

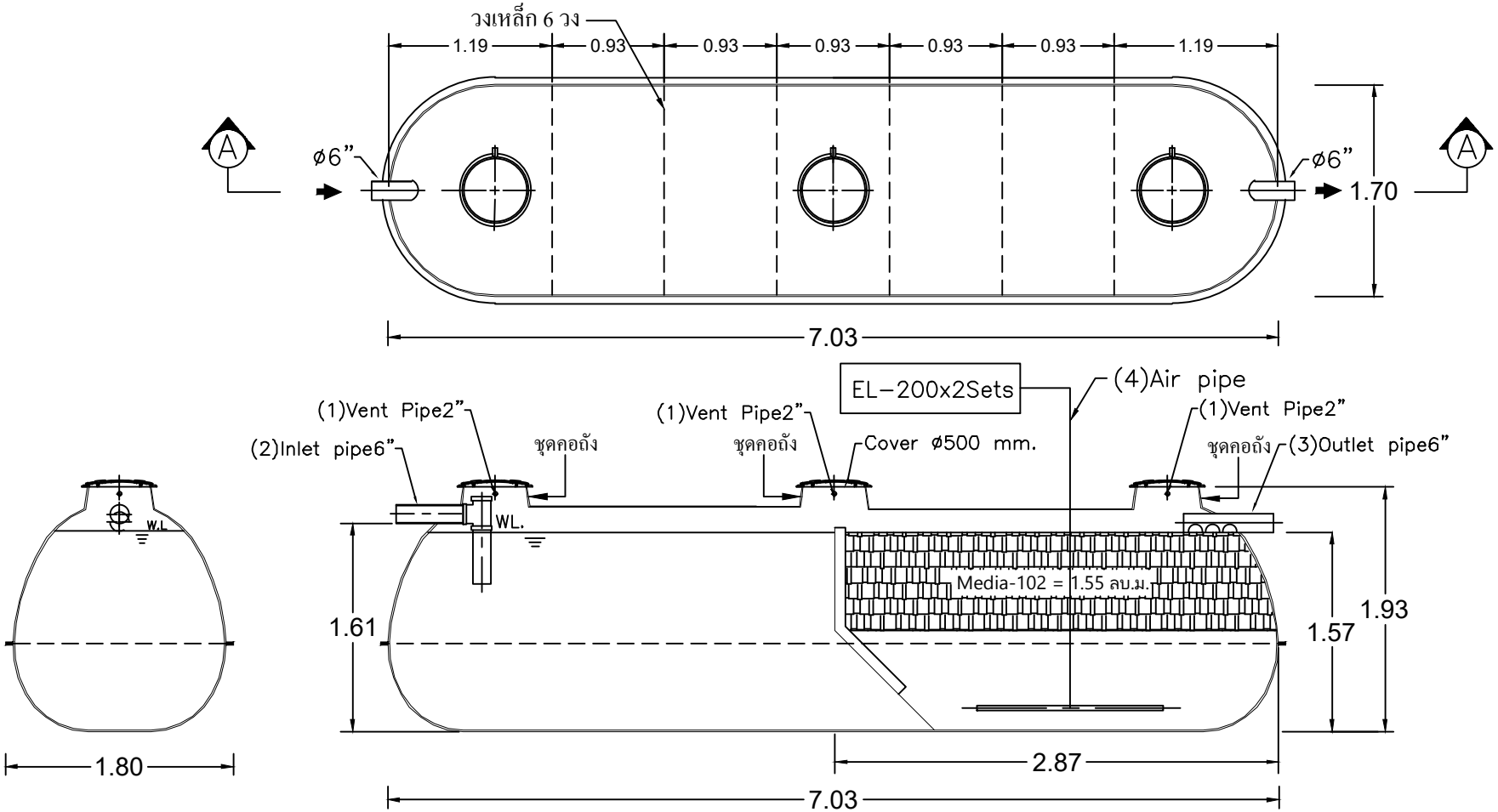

SECTION A-A

UNCONTROLLED DOCUMENT

Client: โครงการ จัดตั้งศูนย์สมุททานุภาพกองทัพเรือ B3					
Title: STAR TANK MODEL PS-15500A					Scale: NTS.
Drawn: Chonticha K.	Date: 4-11-63	Approved:	Date: 4-11-63	Drawing No.: Fac_176-2/63	Rev.: Rev.0

PROUD ASIA