Tolerance	
<3.00	±0.01
>3.00	±0.02

UNIT = METER

FM-DD-04

STAR TANK MODEL PS-10500A

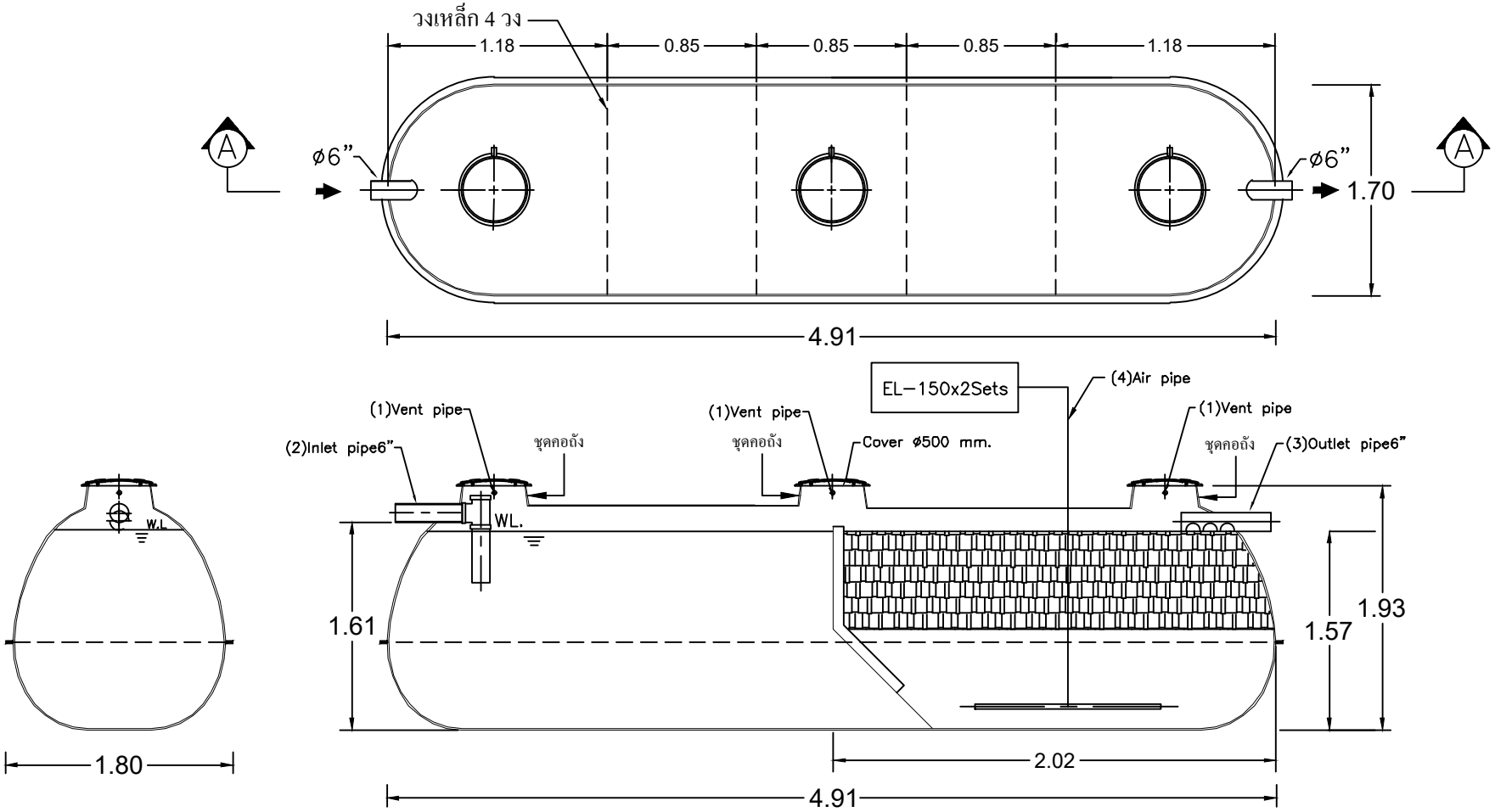

SECTION A-A

UNCONTROLLED DOCUMENT

Client: โครงการ จัดตั้งศูนย์สมุททานุภาพกองทัพเรือ					
Title: STAR TANK MODEL PS-10500A For Factory					Scale: NTS.
Drawn: Chonticha	Date: 28–12–63	Approved: Ubonme	Date: 28–12–63	Drawing No.: Fac_221–2/63	Rev.: Rev.0

PROUD ASIA